外形尺寸图

CAD数据

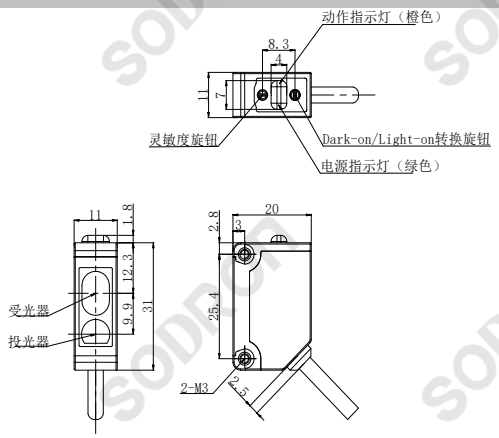

型 号

PF31V-B30BNSR
PF31V-B30BPSR

产 品 特 性

- 带背景抑制功能，红光620nm
- 采用ASIC,响应快，频率高
- 防护等级 IEC IP65

接 线 方 式

NPN

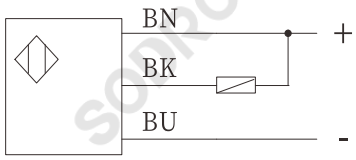

PNP

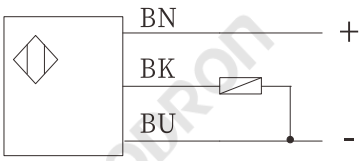

技术参数

检测方式		距离设定反射型
型号	NPN	PF31V-B30BNSR
	PNP	PF31V-B30BPSR
检测距离		30～300mm
标准检测体		白纸100*100mm
反射率黑白偏差		设定距离的20%以下
输出方式		Light ON/Dark ON 可调
光 源		红光620nm
电源电压		DC 12～24V ±10% 脉动P-P 10%以下
残余电压		2V 以下(负载电流≤100mA时)
消费电流		＜25mA
负载电流		≤100mA
回路保护		电源逆接极性保护，短路保护
响应时间		＜1ms
距离设定		5圈调节
检测模式		检测模式切换：选择BGS/FGS功能
指示灯		动作指示灯：橙色LED 电源、稳定指示灯：绿色LED
连接方式		导线引出型（标配2米）
环境温度		使用时：-25～+55℃；保存时：-30～+70℃，无结冰，无结露
环境湿度		使用时：35～85%RH，保存时：35～95%RH，无结露
环境照明度		太阳光：10,000Lx 白炽灯:3,000Lx
耐电压		1000VAC，50/60Hz,1分钟 充电部整体与外壳间
绝缘电阻		20MΩ以上（DC500V兆欧表）充电部整体与外壳间
耐振动		10～55 Hz复振幅1.5mm X,Y,Z方向各2小时
耐冲击		500m/s2 X,Y,Z方向各3次
防护等级		IEC IP65
材 质	壳体	PBT
	透镜	PMMA

内容更改时如有必要，另行通知