外形尺寸图

CAD数据

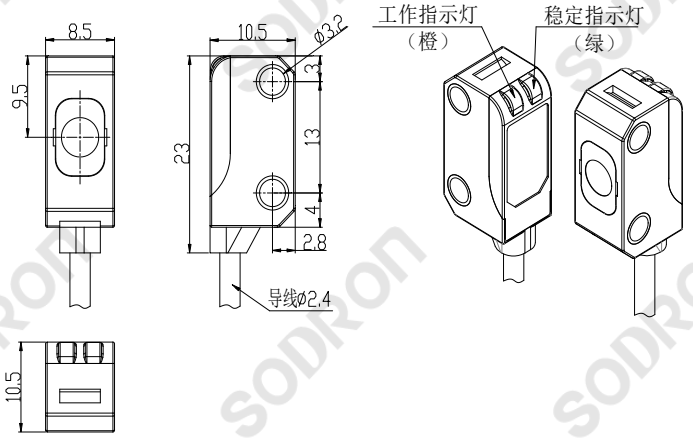

型 号

PF22-T03BNOR(E)
PF22-T03BNCR(E)
PF22-T03BPOR(E)
PF22-T03BPCR(E)

产 品 特 性

- 对射型，红光620nm
- 小型放大器内置型
- 防护等级IP65

接 线 方 式

发射器

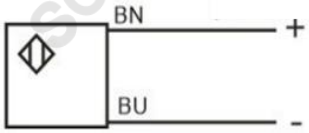

接收器

NPN

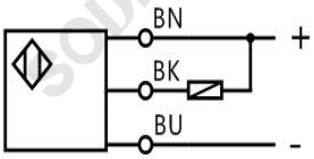

PNP

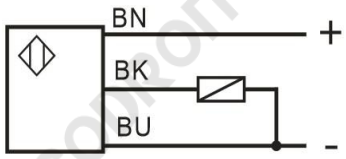

技术参数

检测方式		对射型	
型号	NPN	PF22-T03BNOR(E)	PF22-T03BNCR(E)
	PNP	PF22-T03BPOR(E)	PF22-T03BPCR(E)
检测距离		3m	
标准检测体		Φ10mm不透明体	
输出方式		Light-ON（入光时ON）	Dark-ON（遮光时ON）
光 源		红光620nm	
电源电压		DC12-24V 脉动(p-p)10%以下（DC10-30V）	
指向角		3~15°	
残余电压		<1V DC(负载电流低于50mA时)	
消费电流		<10mA	
负载电流		≤50mA	
回路保护		电源逆接极性保护，短路保护	
响应时间		<1ms	
指示灯		动作指示灯：橙色LED 电源、稳定指示灯：绿色LED	
连接方式		导线引出型(标配2米)	
环境温度		使用时:-25℃~+55℃(不结冰)，保存时：-40℃~+70℃(不结冰)	
环境湿度		使用时：35~85%RH(不结露)，保存时:35~95%RH(不结露)	
环境照明度		太阳光：10,000Lx 白炽灯:3,000Lx	
振动-耐久		10~55Hz，上下振幅1.5mm,X,Y,Z各向2小时	
耐电压		1000V AC,50/60Hz,1分钟充电整体与外壳间	
绝缘电阻		20MΩ以上(DC500V 摇表)充电部整体与外壳间	
耐冲击		500m/s² X,Y,Z各方向3次	
防护等级		IEC 规格 IP65	
材质		壳体:ABS 透镜：PMMA	

内容更改时，如有必要另行通知